Autodesk

版本	修改内容	修改者	日 期
			2019-3-16

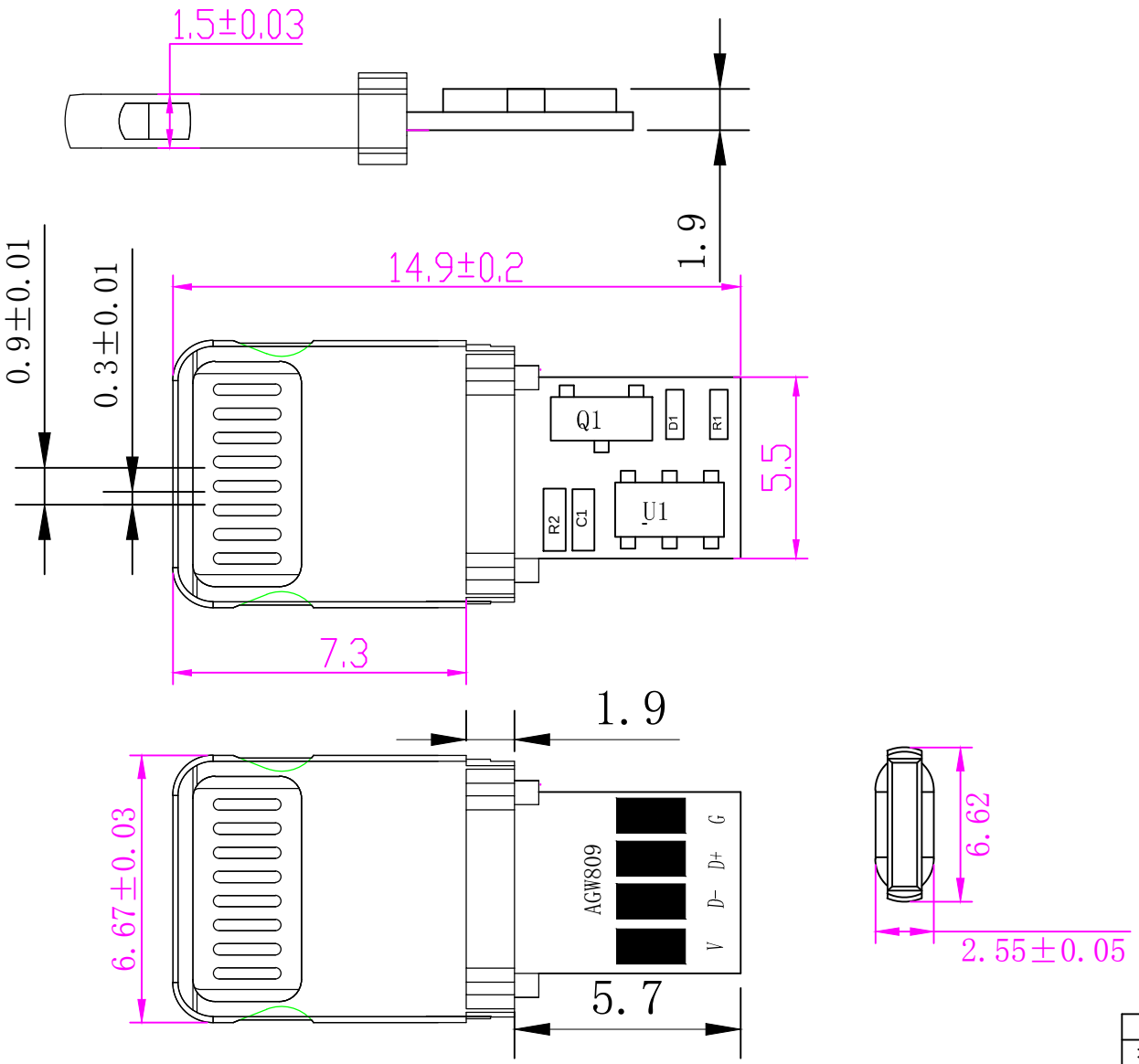

注解：

1、材质：ROHS
   a、端子：黄铜(C2680)表面镀金色或银色；
   b、外壳：粉末冶金
   c、塑胶：ABS(白)
2、电气性能：
   a、额定电压： 5V DC；
   b、工作环境：-25℃～80℃ ；
3、盐雾测试：5%盐水，35℃， 24H表面无氧化
   (外壳、端子、PCB板)
4、插拔测试：25次/分钟；6000次，功能正常
5、PCB板:FR-4 厚度0.8mm绿色
6、MCU：封装SOT23-6
7、MOS管：3415 ESD(不同批次丝印可能不同)
8、功能：充电+数据传输
9、包装：PE袋、静电袋、吸塑盘。

备注：可依据客户要求电镀外壳。

未标注公差为±0.1mm

x. ±0.1	深圳市安锐微电子科技有限公司						
.x ±0.05							
.xx ±0.01	产品名称	粉末冶金数据五颗料AGW809-1.5		产品料号		零件名称	
.xxx ±0.005				模具编号		件 号	
x.°±0.2°	材 质		批 准	审 核	设 计	数 量	
.x°±0.1°	收缩率		涂佑生	陶建国	江 红	材 料	
.xx°±0.05°						硬 度	
单位：mm			图档路径				

Autodesk
Autodesk
Autodesk